Aufbauanleitung / Assembly Instruction / Instruction de Montage / Montagevoorschrift / Instrukcja montażu / Montážni návod / Montážny návod / Szerelési útmutató / Instructie de montaje / Montaj talimatı / Инструкция по монтажу / Navodila za Postavitev / Upute za Sastavljanje / Istruzioni per il montaggio

I Seite/Page 3-4

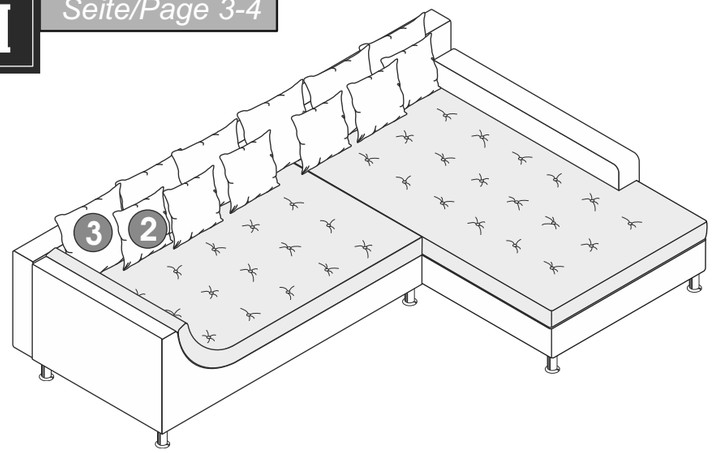

EASY GOING STEP BY STEP

II Seite/Page 5-6

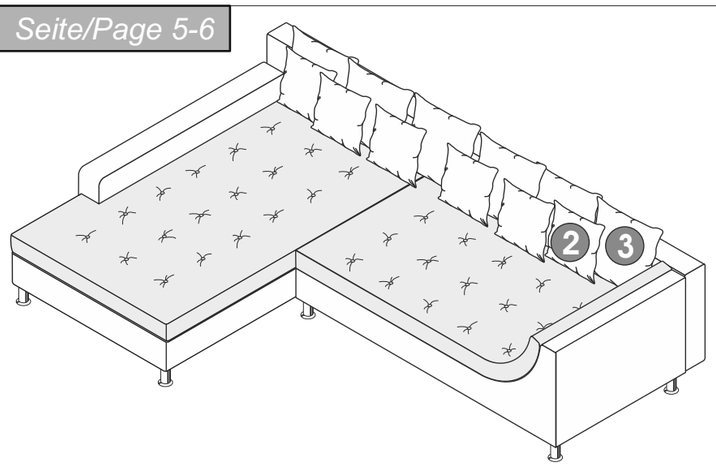

08-0242

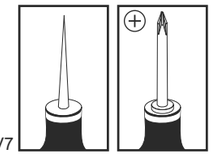

200117V7

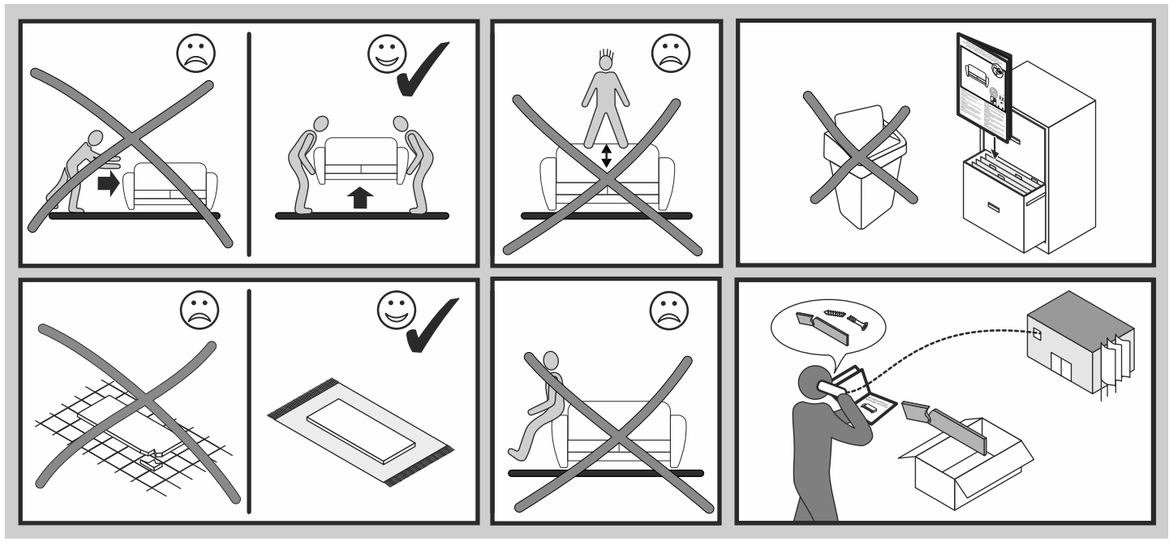

Colli 1

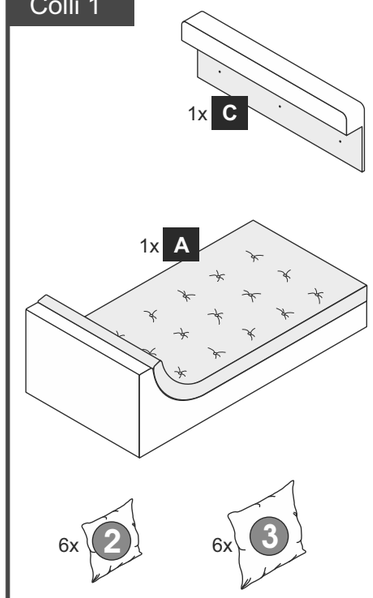

Colli 2

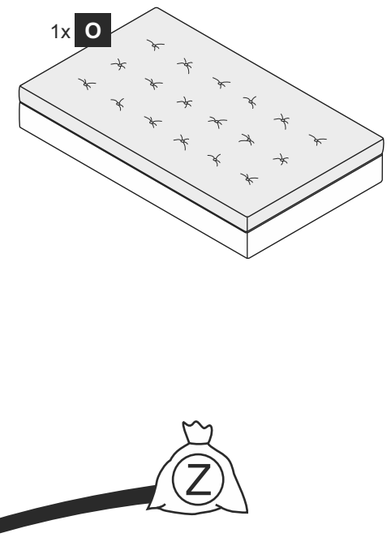

Colli 3

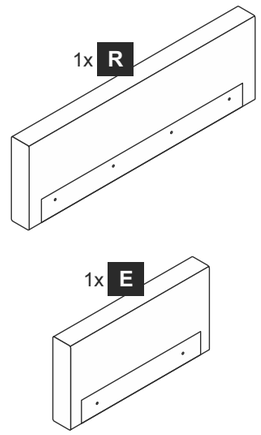

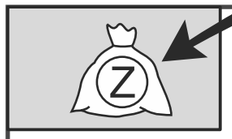

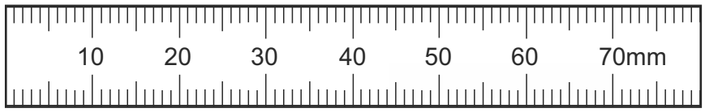

Änderungen die der technischen Verbesserung dienen, behalten wir uns vor.
Subject to changes in the interests of technical improvements.

8x F

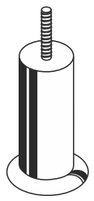

20357

2x Z

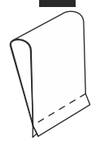

8x S3

6,3 x 16
12201

9x GS

M6 x 55
31242

9x U

12175

9x M

12170

4x Y

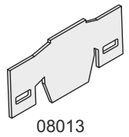

08013

1.

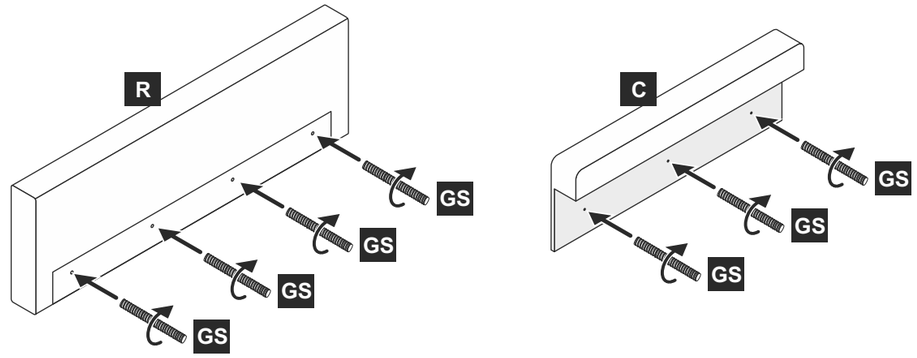

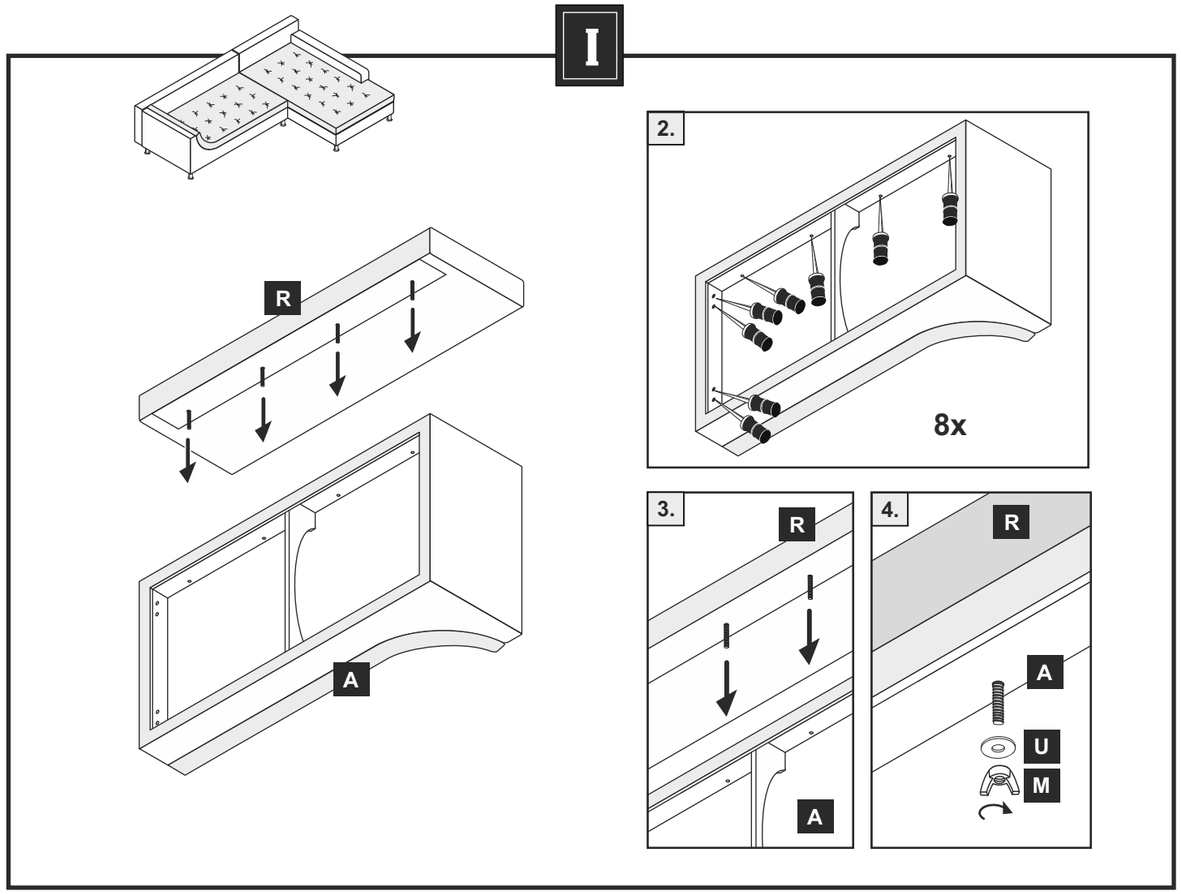
I
R
A
2.
8x
3.
R
A
4.
R
A
U
M

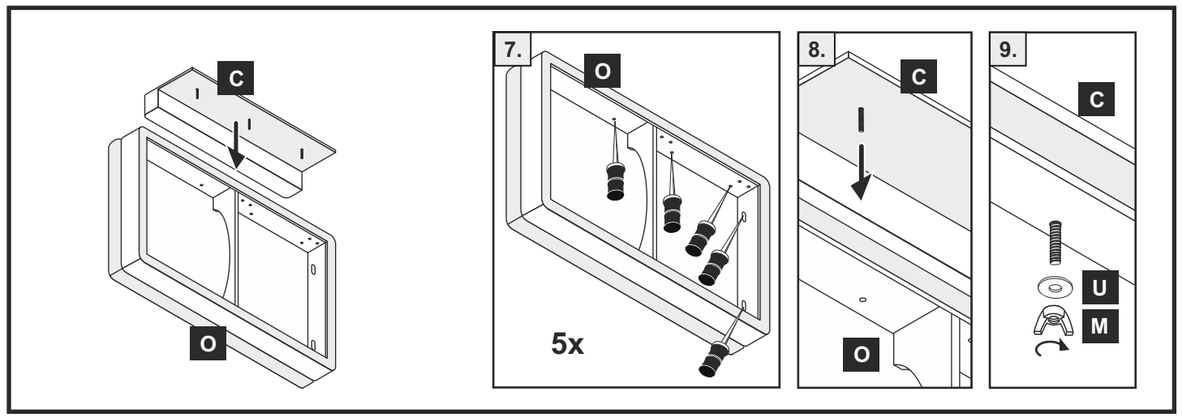
C
O
7.
O
5x
8.
C
O
9.
C
U
M

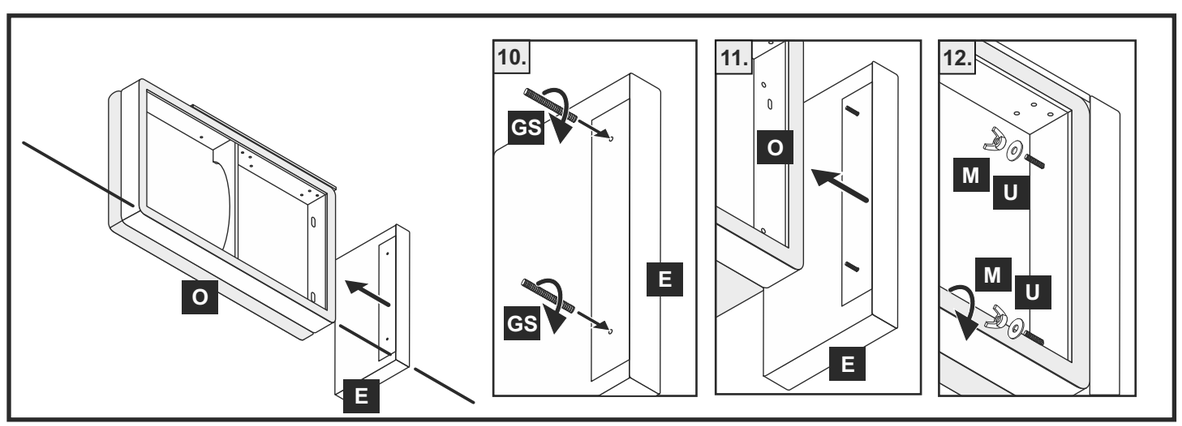
O
E
10.
GS
GS
E
11.
O
E
12.
M
U
M
U

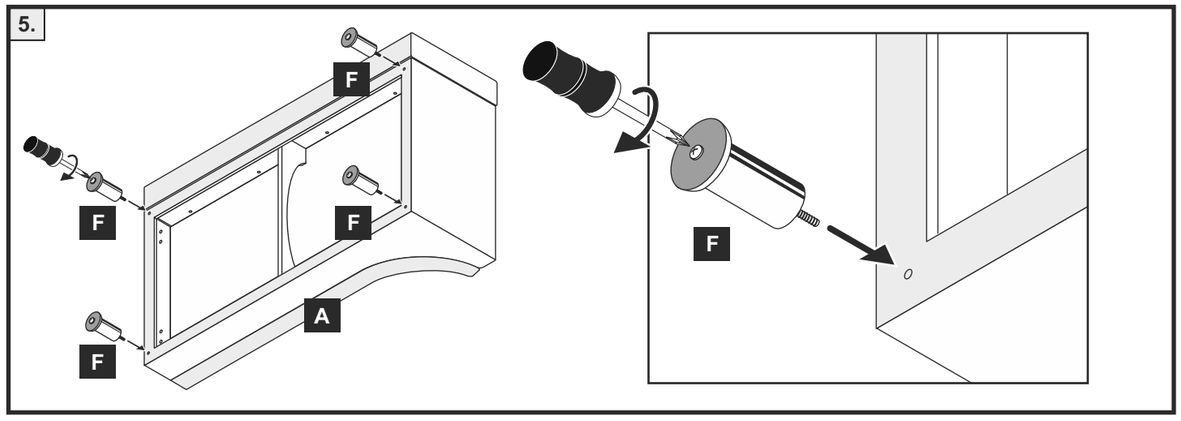
5.
F
F
F
F
A
F

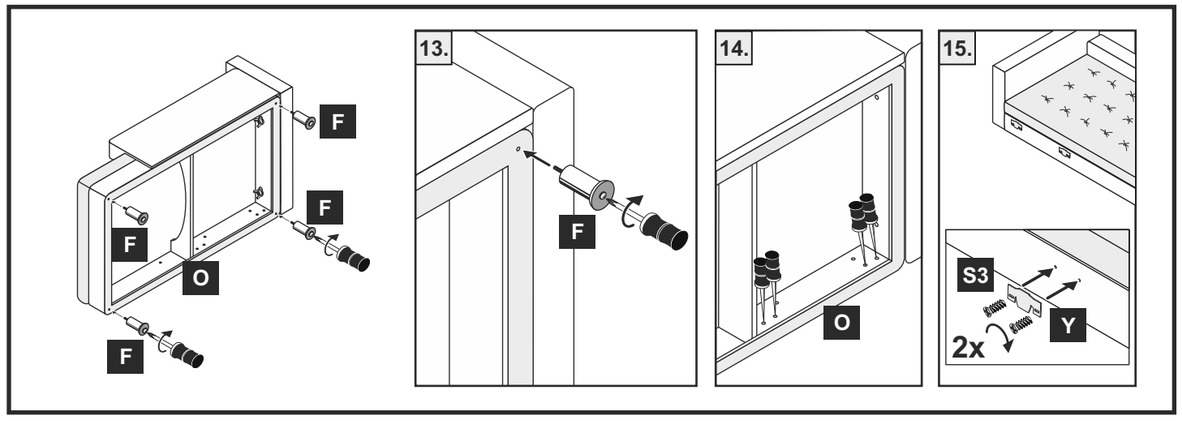
F
F
F
O
F
13.
F
14.
O
15.
S3
Y
2x

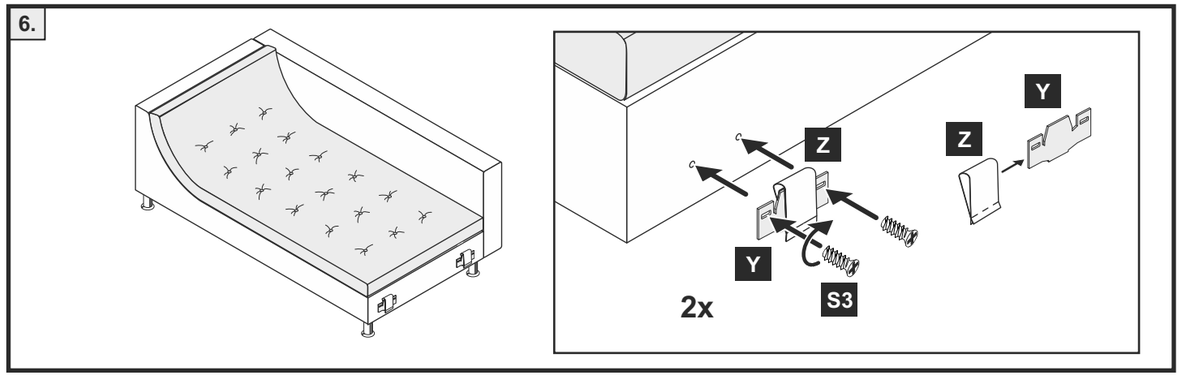
6.
Z
Z
Y
Y
S3
2x

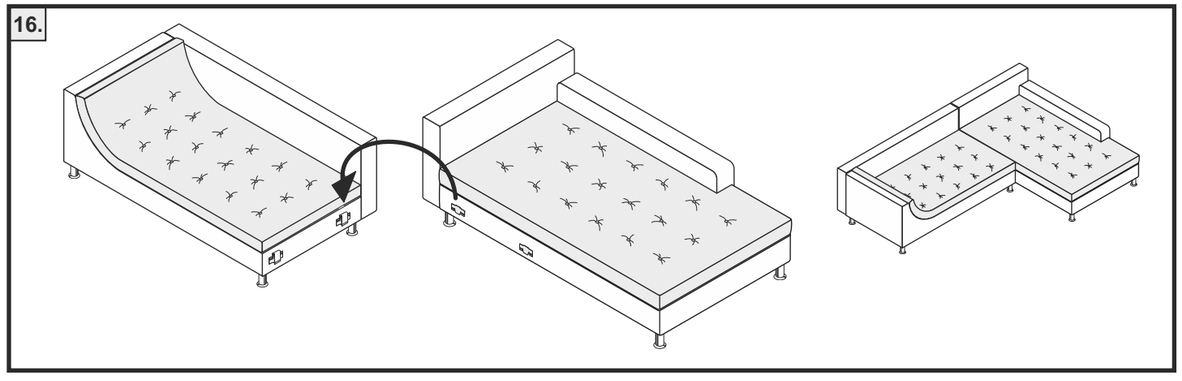
16.

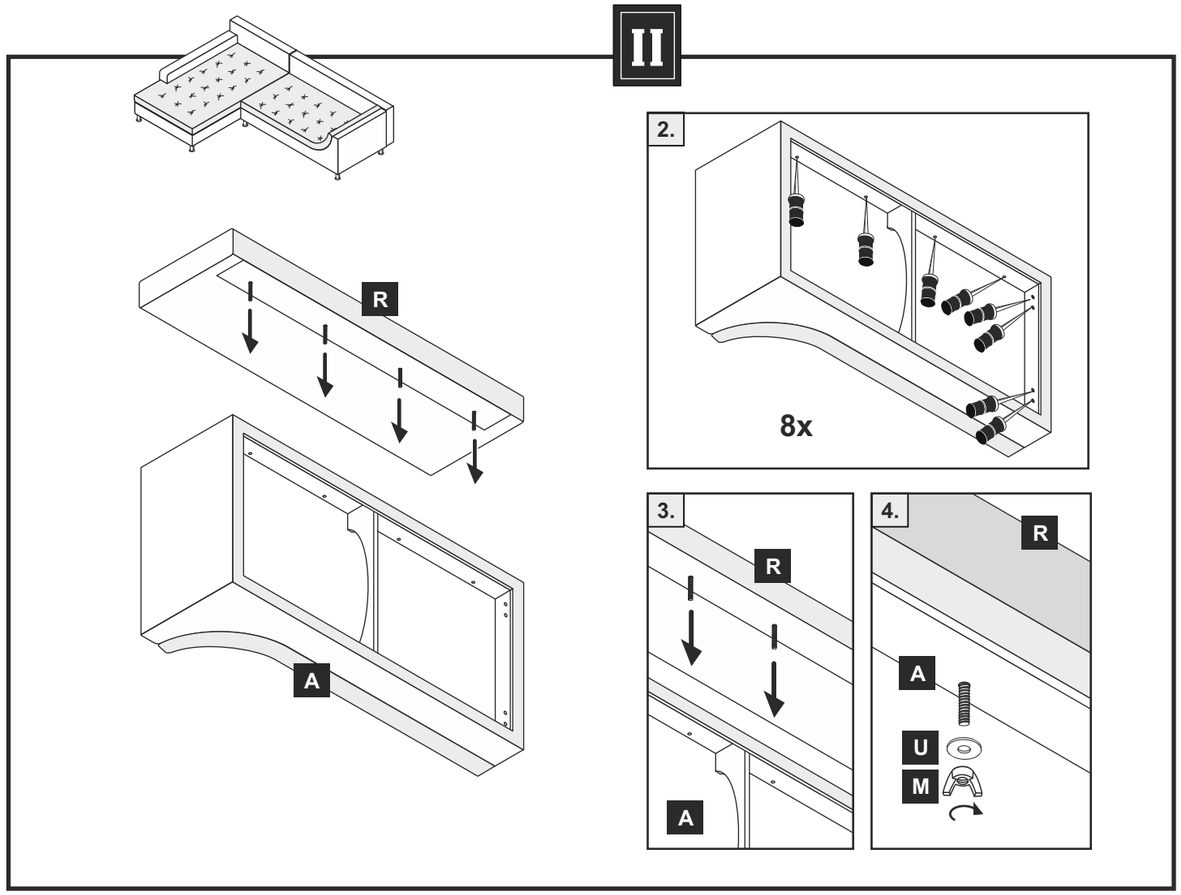
II
R
A
2.
8x
3.
R
A
4.
R
A
U
M

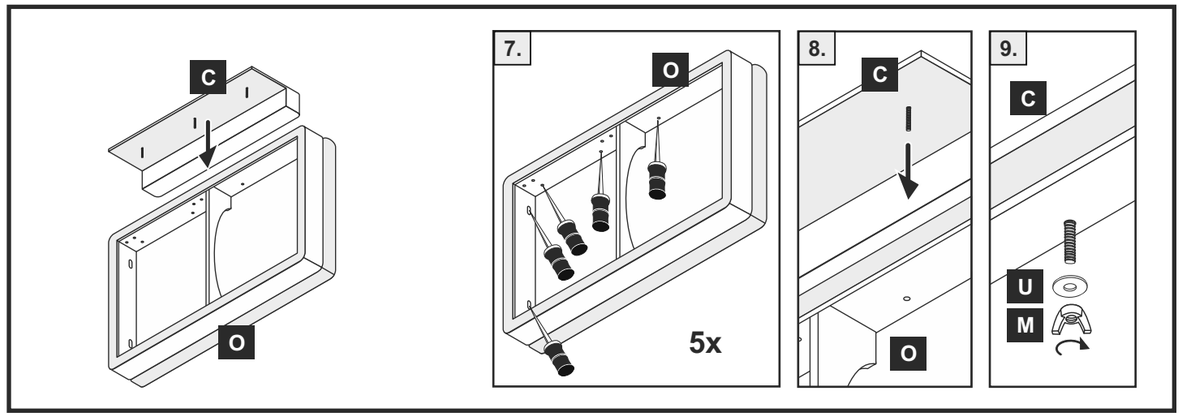
C
O
7.
O
5x
8.
C
O
9.
C
U
M

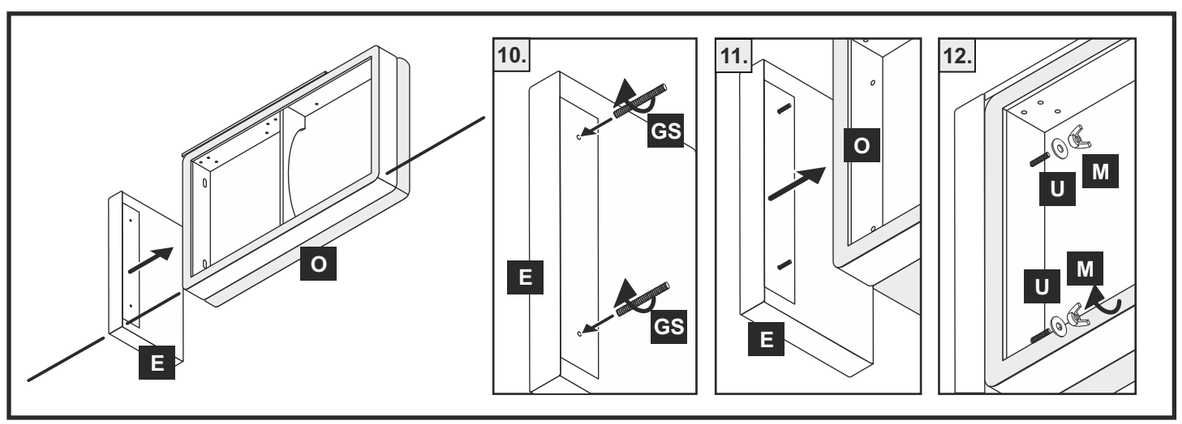
O
E
10.
GS
E
GS
11.
O
E
12.
U
M
U
M

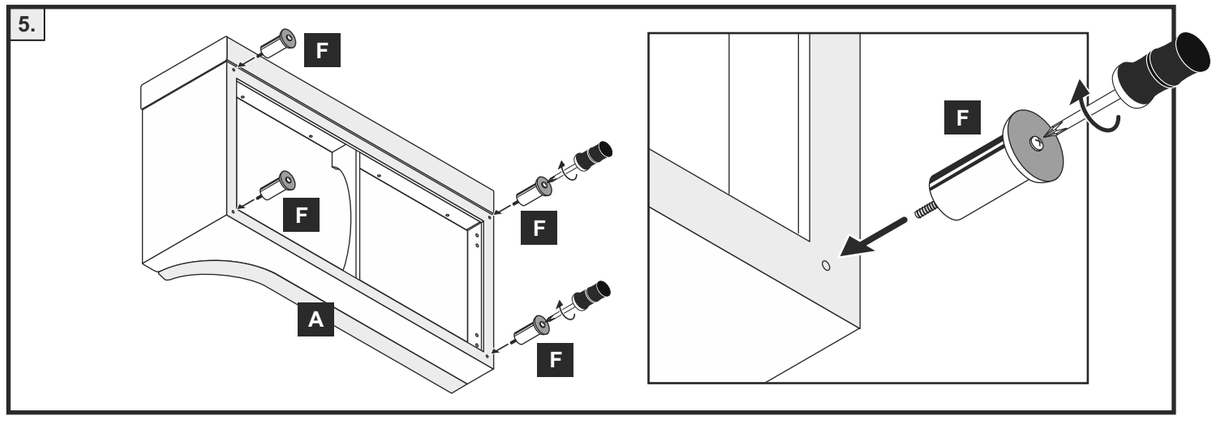
5.
F
F
F
A
F
F

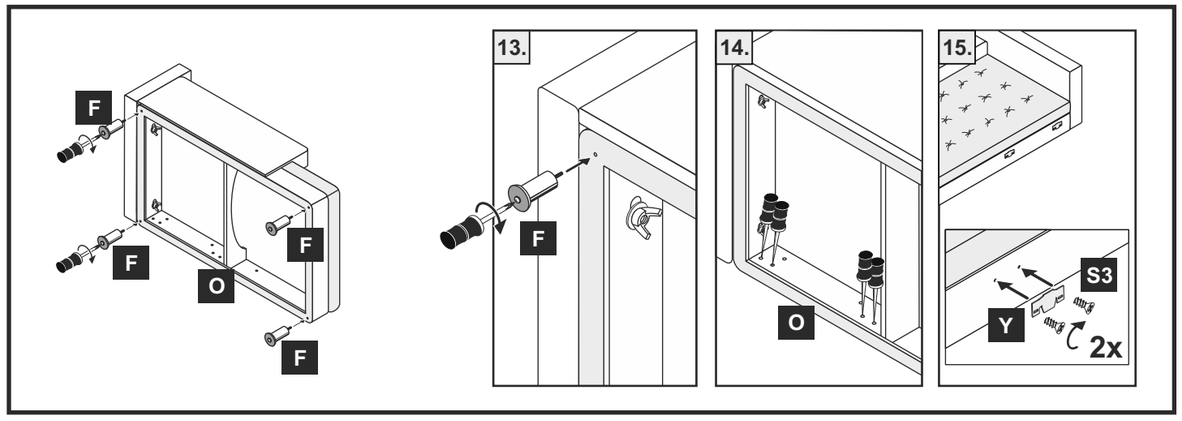
F
F
O
F
F
13.
F
14.
O
15.
S3
Y
2x

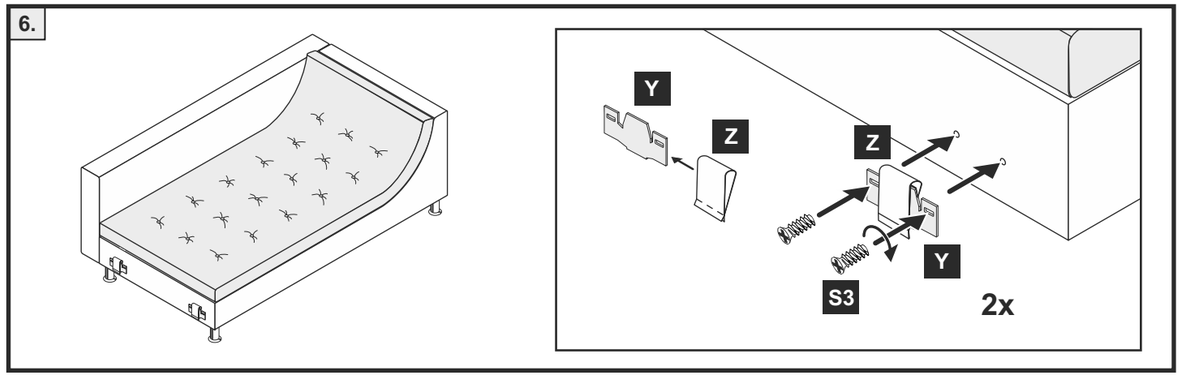
6.
Y
Z
Z
Y
S3
2x

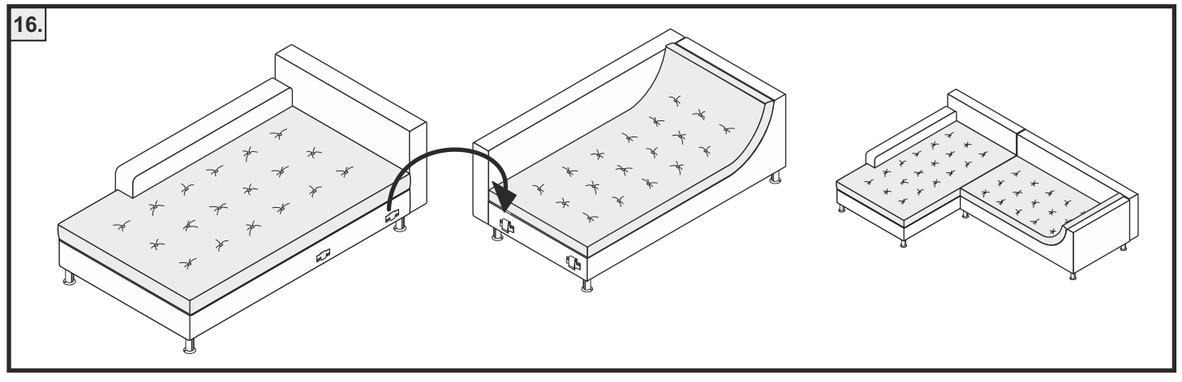
16.