Aufbauanleitung / Assembly Instruction / Instruction de Montage / Montagevoorschrift / Instrukcja montażu / Montážni návod / Montážny návod / Szerelési útmutató / Instructie de montaje / Montaj talimatı / Инструкция по монтажу / Navodila za Postavitev / Upute za Sastavljanje / Istruzioni per il montaggio

BEA

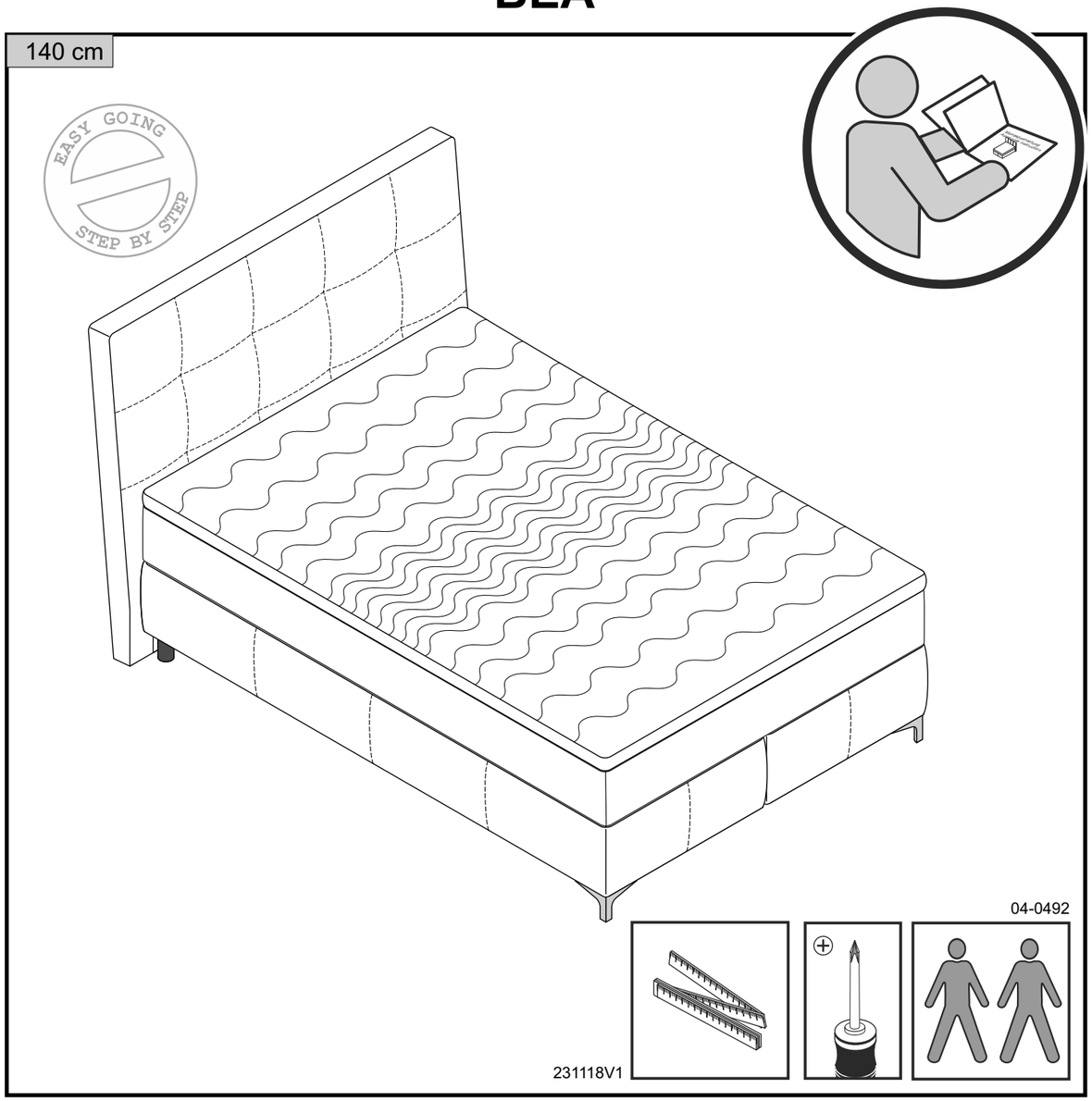

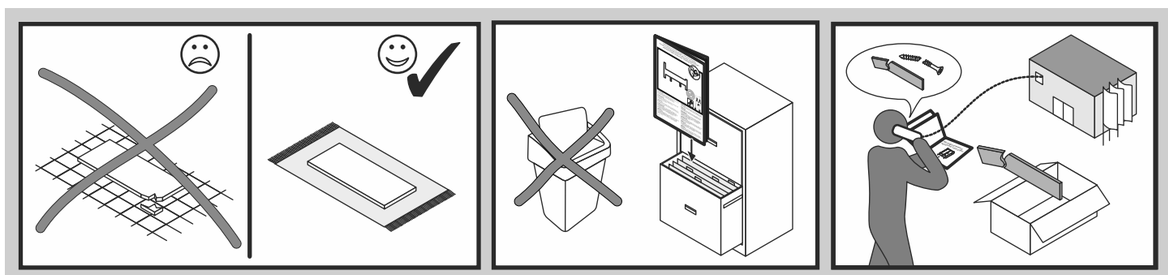

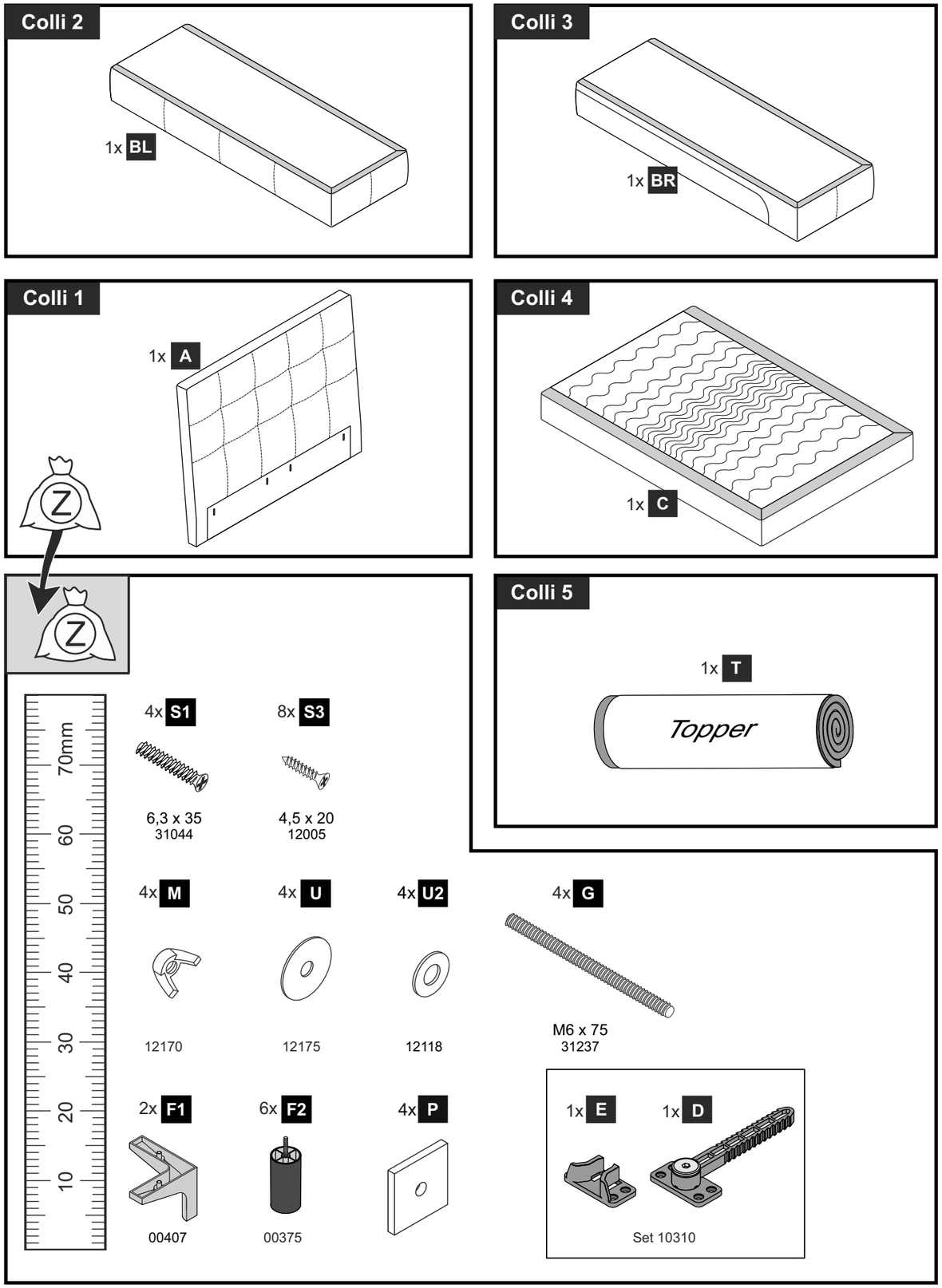

Änderungen die der technischen Verbesserung dienen, behalten wir uns vor.
Subject to alteration in the interests of technical improvement.

1.

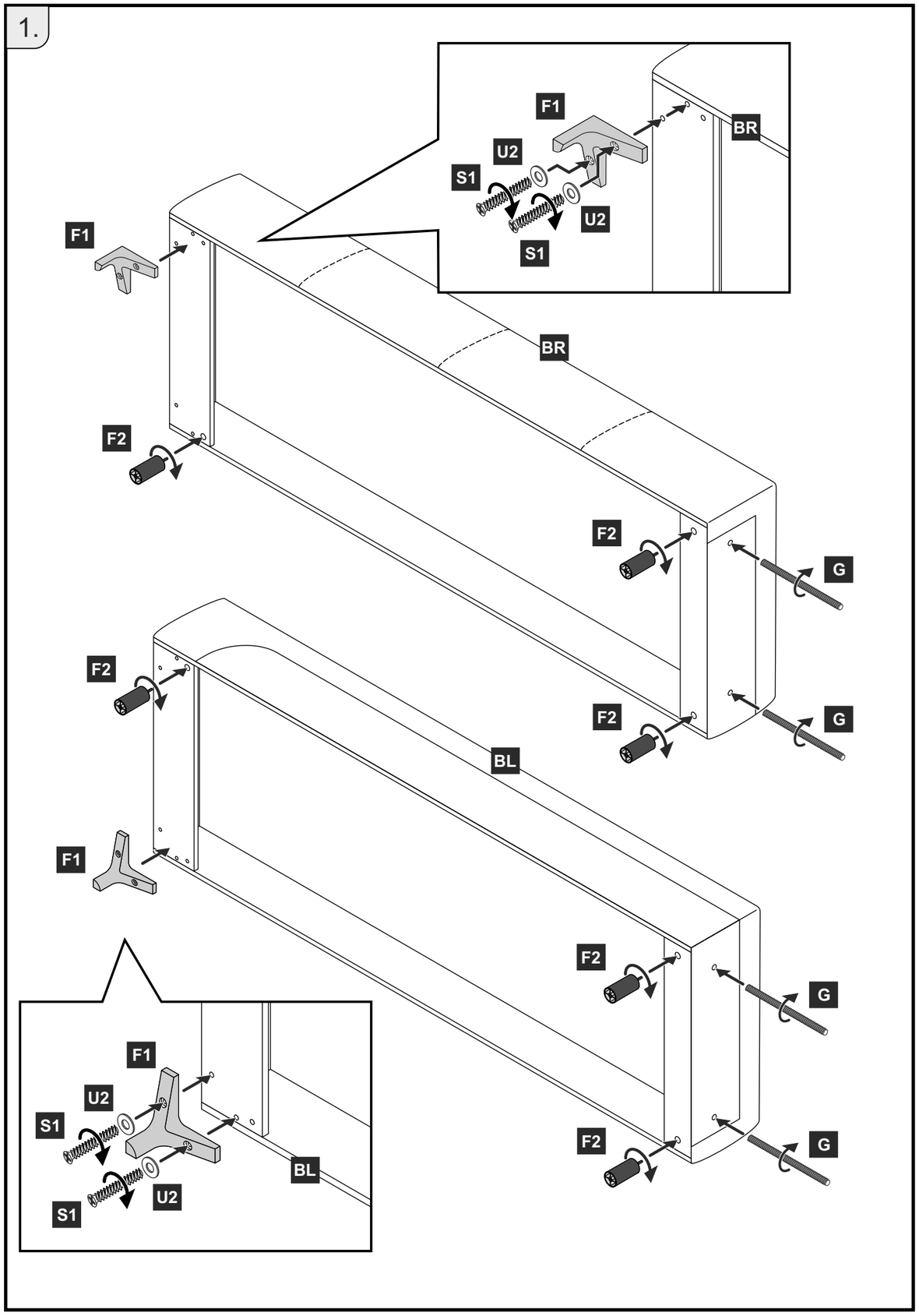
F1
U2
S1
S1
U2
BR
F1
BR
F2
F2
G
F2
F2
G
BL
F1
F2
G
F1
U2
S1
S1
U2
BL
F2
G

2.

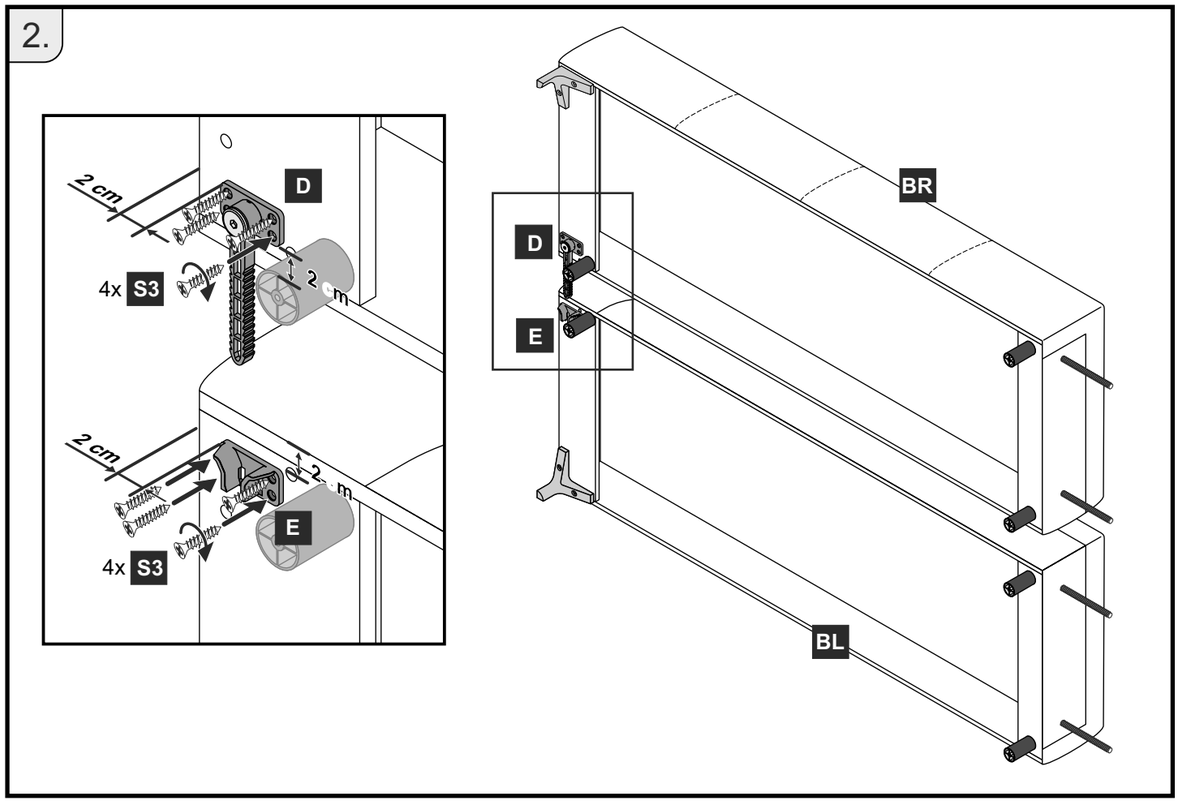
2 cm
D
4x S3
2 cm
2 cm
E
4x S3
BR
D
E
BL

3.

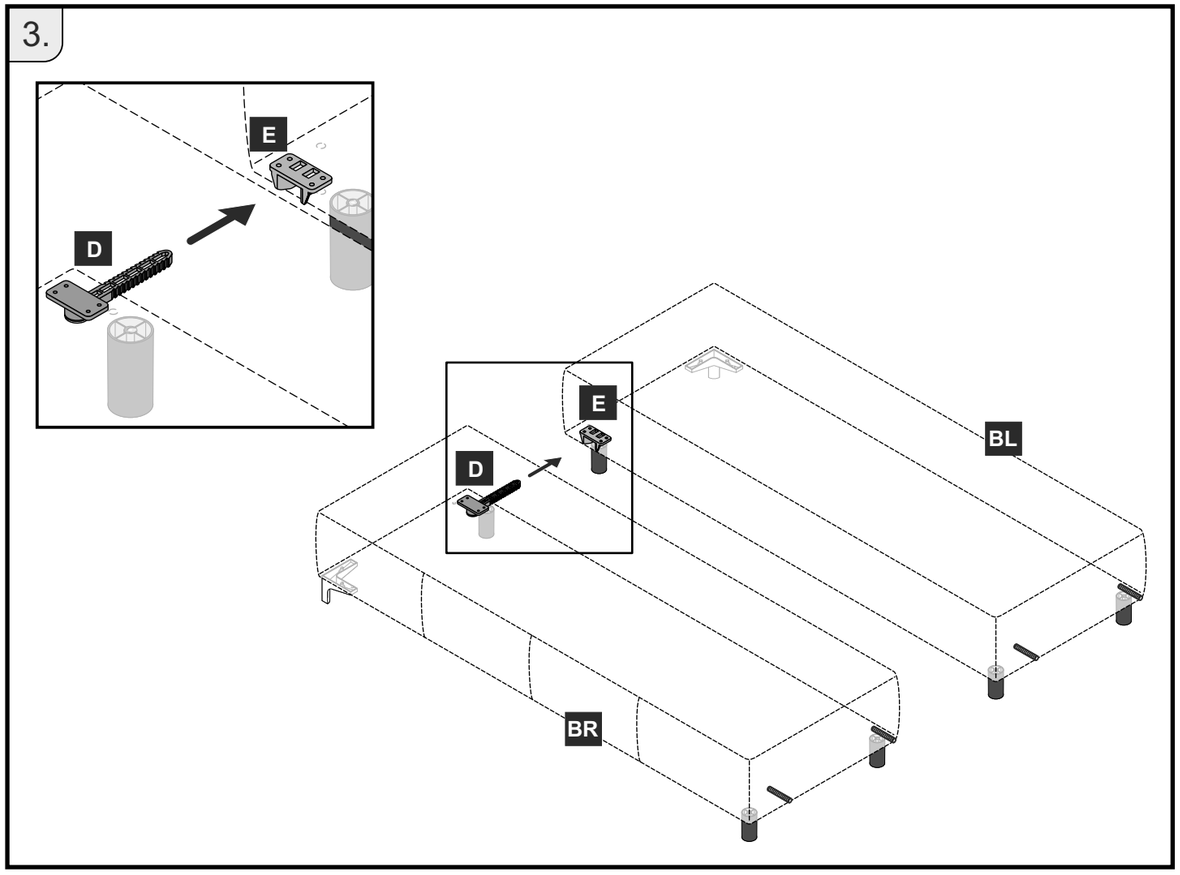
E
D
E
D
BL
BR

4.

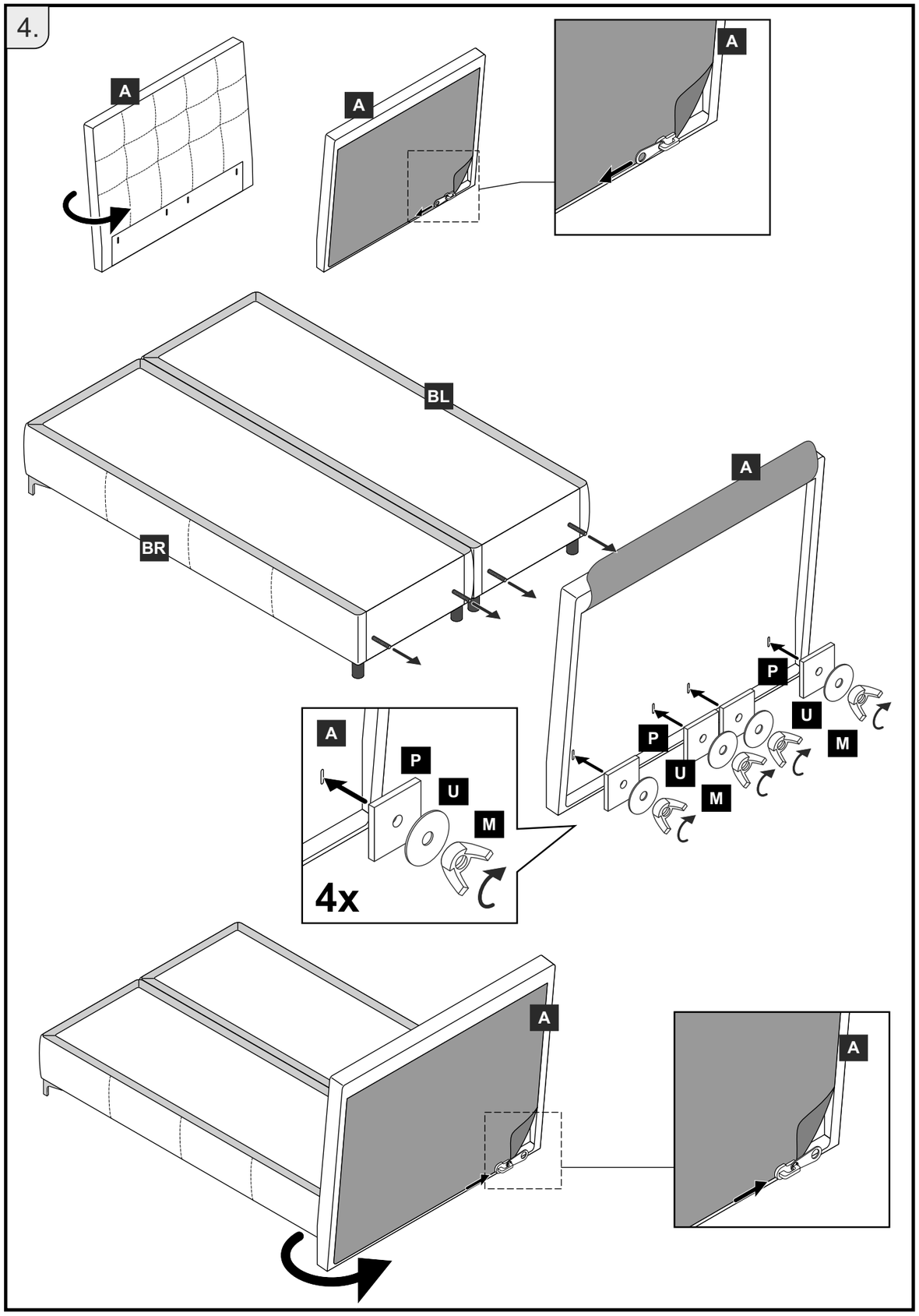

5.

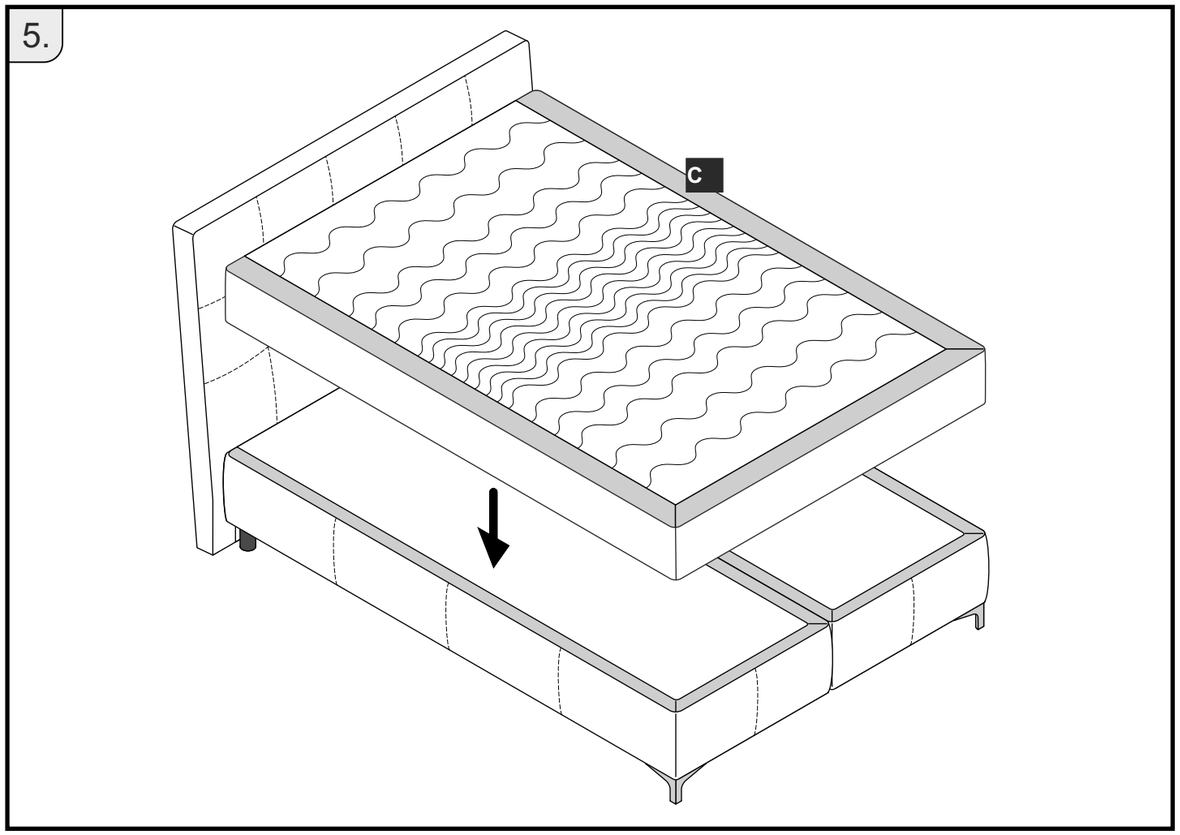
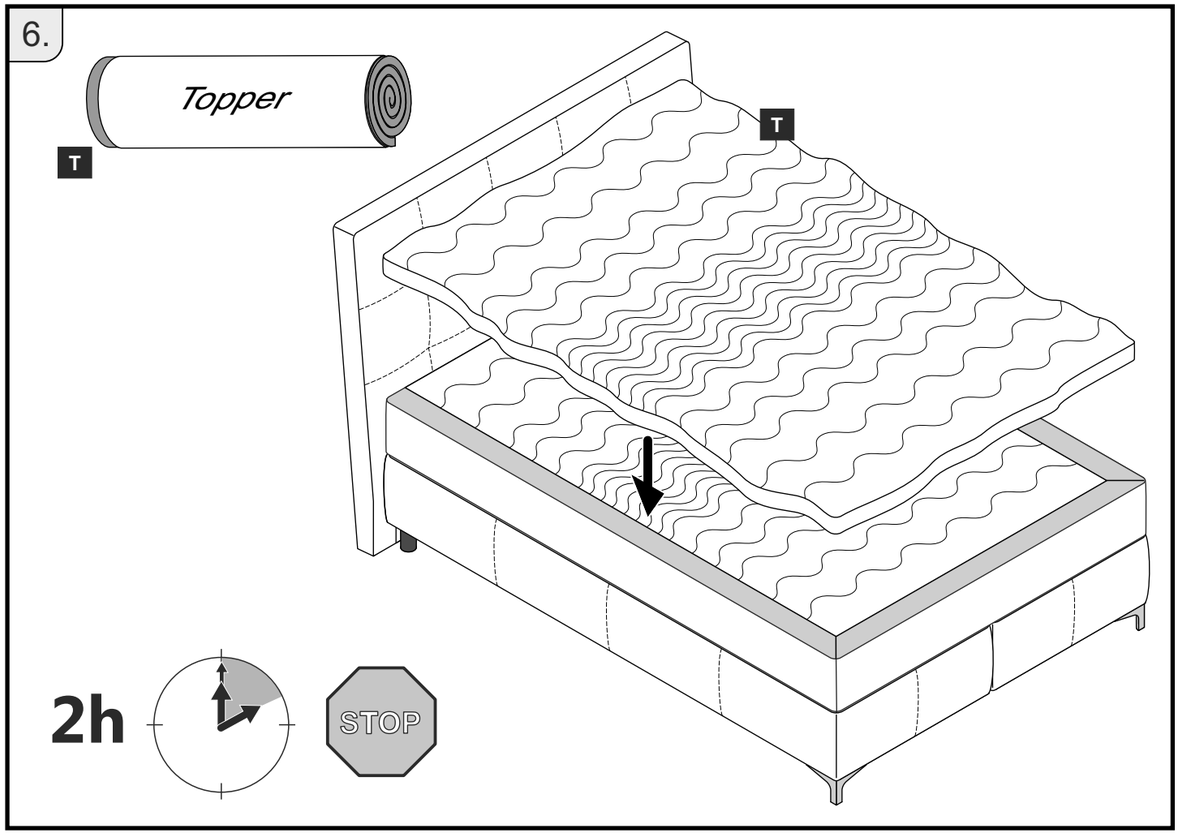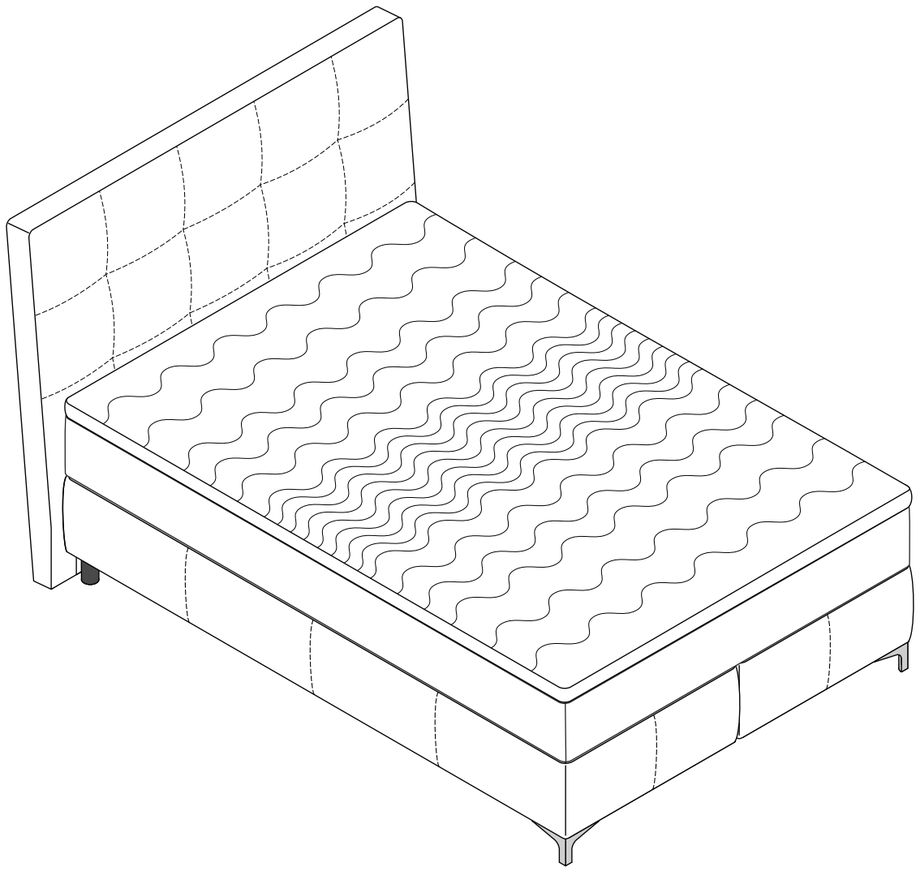
6.